CLAVIS Deutschland GmbH
Grüner Weg 38
34117 Kassel

Telefon: +49 (0)561 988 499-0
E-Mail: info@tresore.eu

Internet: www.tresore.eu
www.tresorschloss.de

WITTKOPP

Schlossbasis / Basic lock 2608-01

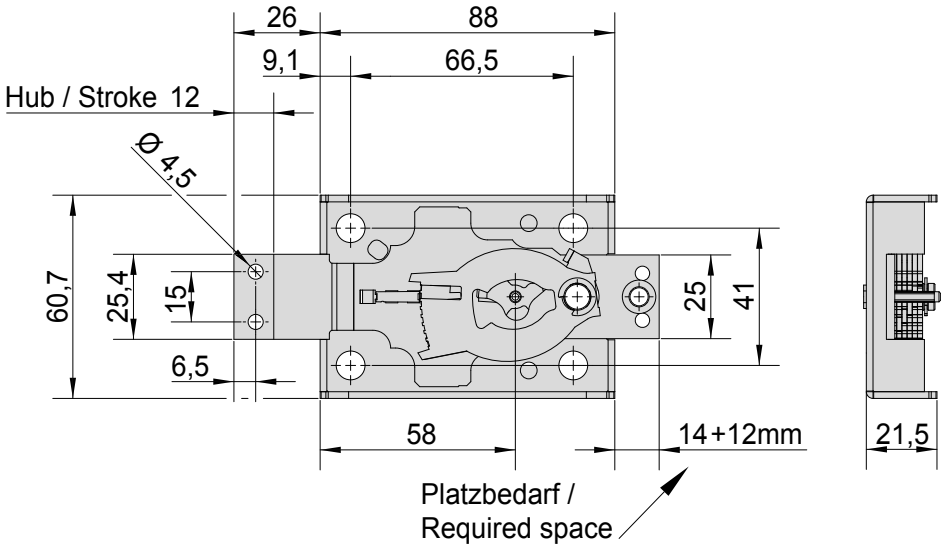

Schlossbasis / Basic lock 2608-02

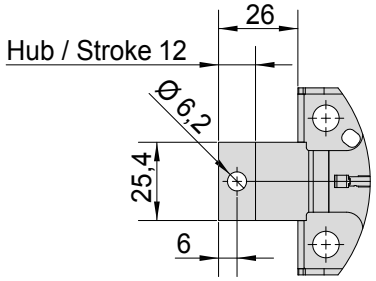

Schlossbasis / Basic lock 2608-03

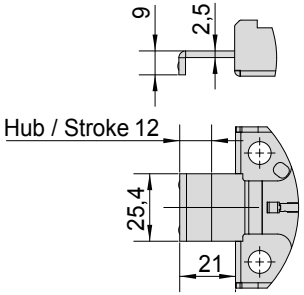

Schlossbasis / Basic lock 2608-04

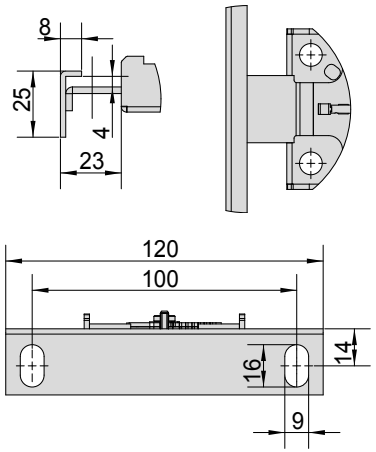

© 2019 Carl Wittkopp GmbH